Click on outline no.

Og` r d Bnnmsqnk Sgxqnrsnq L nct kdr bnmshmt dc

Sxod	U_{CQL} U_{QQL} U U_{CRL} <U_{CQL} U_{QRL} ≤ U_{QQL} * 0/ / U	$H_{SQL\ RL}$ @	H_{SRL} @ 0/ r + S_{ui} `w	hcs @r 0/ r + S_{ui} `w -0/ 2	$H_{S@UL}$ .S_b @ B 07/ dk rhm	$U_{SN(}$ U S_{ui}<S_{ui} `w	q_s l Ω S_{ui}<S_{ui} `w	'chcs$_{bq}$ @´r CHM HDB 636,5	s_p ´r sxo-	'cu.cs$_{bq}$ U.´r CHM HDB 636,5	$Q_{sgl\ B}$ B.V 07/ dk rhm	Q_{sgBJ} B.V	S_{ui} `w B	nt skmd
A` r dok sd ≤ 5/ l l														
SS 13/ M	17/ / —25/ /	6/ /	44/ /	040	13/ .74	0÷06	0÷6	0/ /	24/	E ≤ 0/ / /	/ ÷ 67	/ ÷ 1	014	SO8
SC 13/ M														
SS20/ M	1/ / / —15/ /	6/ /	8/ / /	3/ 4	20/ .74	0÷ /	/ ÷75	01/	2/ /	E ≤ 0/ / /	/ ÷ 67	/ ÷ 1	014	SO8
SC.CS 2 HNM														
SS 27/ M	0/ / / –07/ /)	7/ /	00/ / /	5/ 4	27/ .74	0÷ /	/ ÷27	01/	14/	E ≤ 0/ / /	/ ÷ 67	/ ÷ 1	014	SO8
SS 3/ / M	1/ / / —15/ /	7/ /	00/ / /	5/ 4	3/ / .74	0÷ /	/ ÷4	04/	2/ /	E ≤ 0/ / /	/ ÷ 54	/ ÷ 1	014	SO8
SS 314 M	0/ / / –07/ /)	7/ /	014/ /	670	314.74	/ ÷8/	/ ÷2/	01/	14/	E ≤ 0/ / /	/ ÷ 67	/ ÷ 1	014	SO8
SC.CS 314 M														
SS 32/ M	07/ / —13/ /)	7/ /	01/ / /	61/	32/ .74	/ ÷84	/ ÷84	04/	2/ /	E ≤ 0/ / /	/ ÷ 54	/ ÷ 1	014	SO8
SC 32/ M														
SS 4/ / M	0/ / / –07/ /	8/ /	034/ /	0/ 40	4/ / .74	/ ÷8/	/ ÷16	1/ /	14/	E< 0/ / /	/ ÷ 54	/ ÷ 1	014	SO8
SC.CS 4/ / M														
SS 46/ M	01/ / –05/ /	8/ /	03/ / /	87/	46/ .76	/ ÷8/	/ ÷16	1/ /	14/	E ≤ 0/ / /	/ ÷ 54	/ -/ 1	024	SO8
A` r dok sd ≤ 6/ l l														
SY 42/ M	2/ / / —25/ /	04/ /	1/ / / /	1/ / /	42/ .74	0÷ 4	/ ÷38	7/	3/ /	E ≤ 0/ / /	/ ÷ 34	/ ÷ 0	014	SO0/
SY 52/ M	11/ / —17/ /	04/ /	12/ / /	154/	52/ .74	/ ÷84	/ ÷26	04/	24/	E ≤ 0/ / /	/ ÷ 31	/ ÷ 0	014	SO0/
SY 63/ M	07/ / —11/ /	04/ /	154/ /	24/ /	63/ .74	/ ÷8/	/ ÷10	1/ /	24/	E ≤ 0/ / /	/ ÷ 31	/ ÷ 0	014	SO0/
SY 7/ / M	01/ / —07/ /	04/ /	2/ / / /	34/ /	7/ / .74	/ ÷74	/ ÷06	1/ /	13/	E ≤ 0/ / /	/ ÷ 31	/ ÷ 1	014	SO0/

L nrs Onv dqakbj nct kdr qd TKqlbnf mhydc

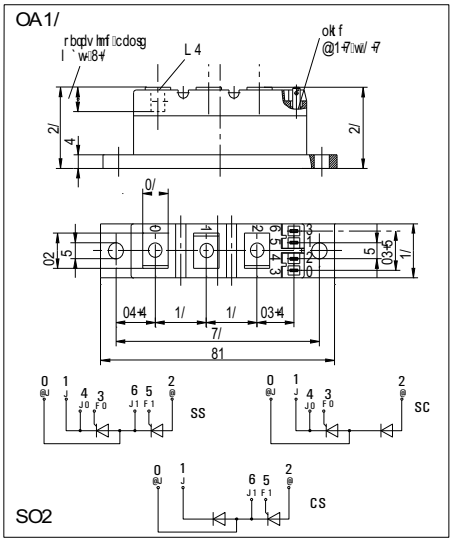

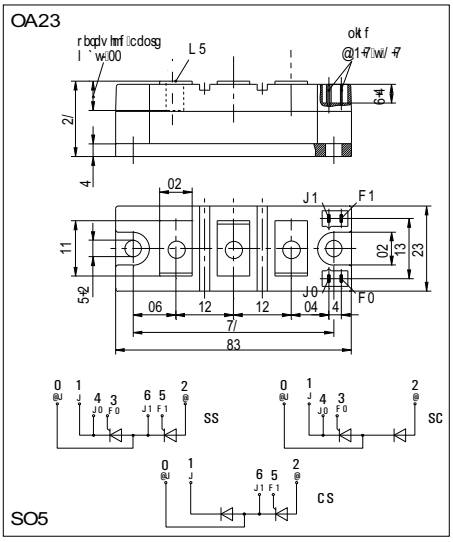

)K` qf d pt ` mshdr nmqdpt drs

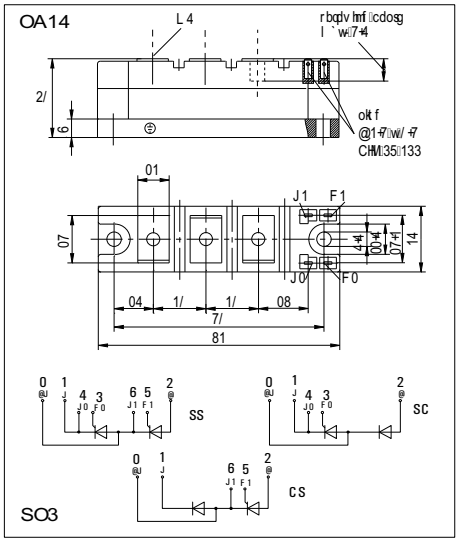

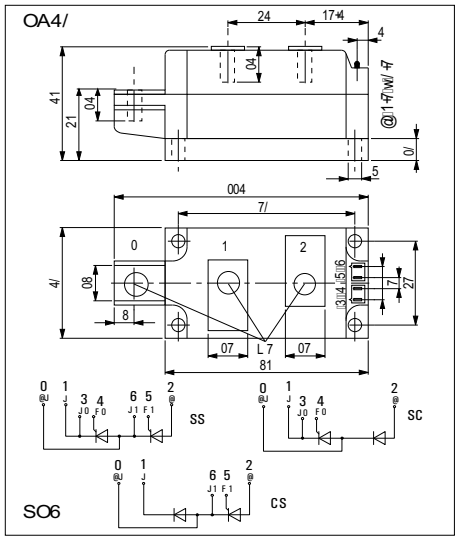
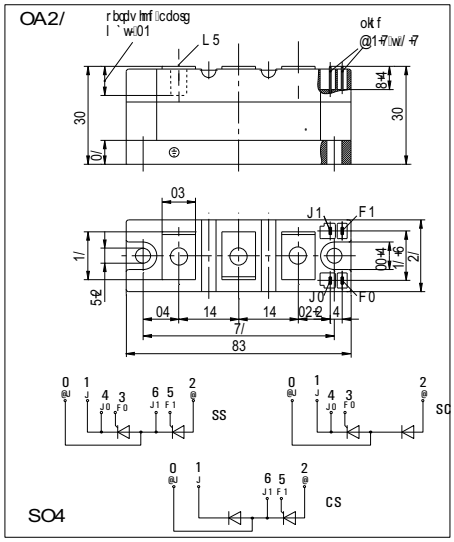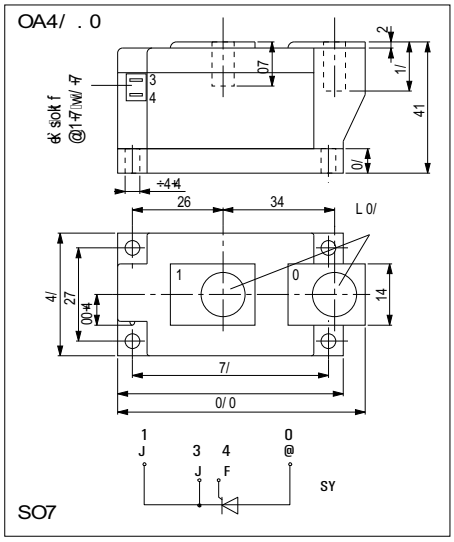
bnl l nm mncd nqb` sgncd nmqdpt drs